νέες πλινθοδομές
νέος τοίχος ΓΛΨ
τυποποιημένα διαχωριστικά WC

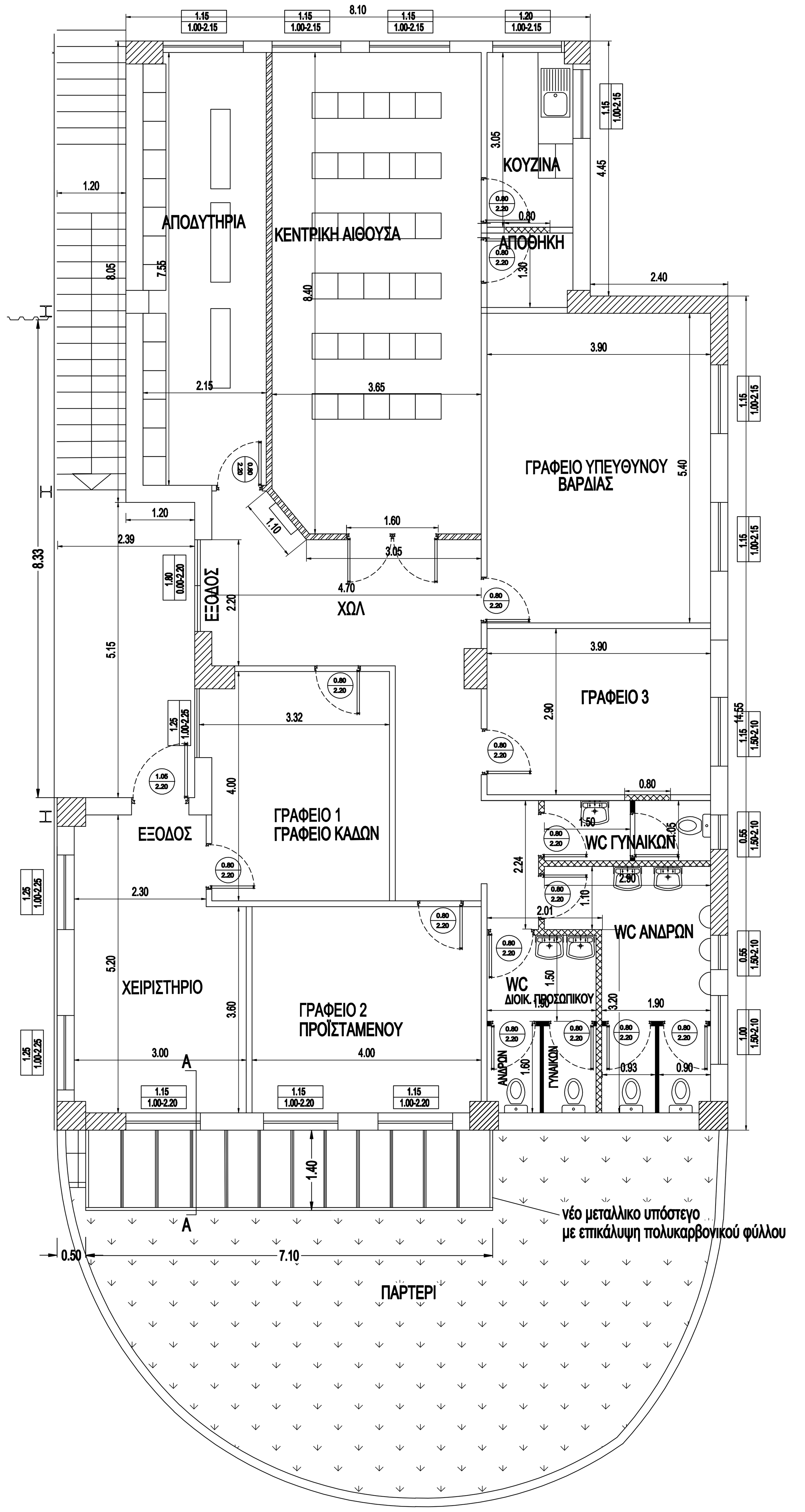

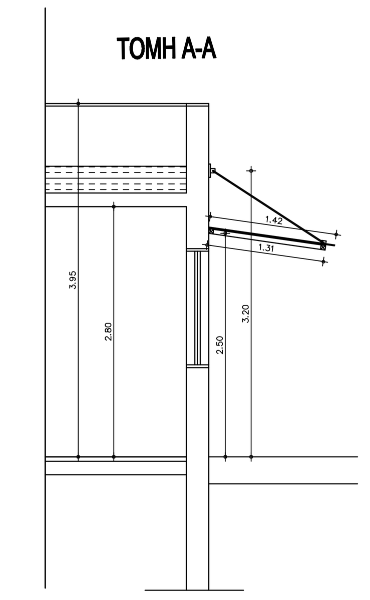

ΔΗΜΟΣ ΘΕΣΣΑΛΟΝΙΚΗΣ

ΔΙΕΥΘΥΝΣΗ ΚΑΤΑΣΚΕΥΩΝ & ΣΥΝΤΗΡΗΣΕΩΝ
ΤΜ. ΚΑΤ/ΩΝ ΔΗΜ. ΚΤΙΡΙΩΝ ΚΑΙ ΑΝΑΠΛΑΣΕΩΝ ΚΟΙΝΟΧΡΗΣΤΩΝ ΧΩΡΩΝ

ΤΙΤΛΟΣ ΜΕΛΕΤΗΣ

ΑΝΑΚΑΙΝΙΣΗ ΚΤΙΡΙΑΚΩΝ ΕΓΚΑΤΑΣΤΑΣΕΩΝ Δ/ΝΣΗΣ ΑΝΑΚΥΚΛΩΣΗΣ & ΔΙΑΧΕΙΡΙΣΗΣ ΑΣΤΙΚΩΝ ΑΠΟΡΡΙΜΜΑΤΩΝ, ΚΑΤΑΣΚΕΥΗ ΥΠΟΒΑΣΗΣ ΚΑΙ ΔΙΑΜΟΡΦΩΣΕΙΣ ΤΟΥ ΔΑΠΕΔΟΥ ΚΥΚΛΟΦΟΡΙΑΣ ΣΤΟΝ ΠΕΡΙΒΑΛΛΟΝΤΑ ΧΩΡΟ ΤΟΥ ΣΤΑΘΜΟΥ ΜΕΤΑΦΟΡΤΩΣΗΣ ΑΠΟΡΡΙΜΜΑΤΩΝ (Σ.Μ.Α.)

ΘΕΣΗ

ΣΤΑΘΜΟΣ ΜΕΤΑΦΟΡΤΩΣΗΣ ΑΠΟΡΡΙΜΜΑΤΩΝ (Σ.Μ.Α.) Δ.Θ.

ΚΑΤ. ΜΕΛΕΤΗΣ	ΑΡΧΙΤΕΚΤΟΝΙΚΗ ΜΕΛΕΤΗ	ΑΡ.ΣΧΕΔΙΟΥ	A2
ΕΙΔΟΣ ΜΕΛΕΤΗΣ	ΠΡΟΤΑΣΗ ΔΙΑΜΟΡΦΩΣΗΣ		
ΘΕΜΑ ΣΧΕΔΙΟΥ	ΚΤΙΡΙΟ ΔΙΟΙΚΗΣΗΣ ΣΜΑ ΚΑΤΟΨΗ ΙΣΟΓΕΙΟΥ ΝΕΑ ΔΙΑΡΡΥΘΜΙΣΗ	ΚΛΙΜΑΚΑ	1 :50
ΜΕΛΕΤΗΤΕΣ	ΣΤΑΥΡΟΣ ΑΝΑΣΤΑΣΙΑΔΗΣ	ΤΜΗΜΑΤΑΡΧΗΣ	ΑΙΚ. ΜΠΛΕΤΣΑ
		ΠΡΟΙΣΤΑΜΕΝΗ	Μ. ΙΟΡΔΑΝΙΔΟΥ
ΑΡ.ΜΕΛΕΤΗΣ :	ΔΚΣ 20/2017	ΧΡΟΝΟΣ ΜΕΛΕΤΗΣ	ΙΟΥΝΙΟΣ 2017